LIUGONG

Двигатель	Yanmar 4TNV98T-ZCNLYSC
Полная мощность	63,9кВт (85,6л.с.) при 2400 об/мин
Вырывное усилие ковша	29,81кН
Номинальная грузоподъемность	1045 кг
Вместимость ковша	0,5 м^3
Эксплуатационная масса	3750 кг

385B MAX
МИНИ-ПОГРУЗЧИК С БОРТОВЫМ ПОВОРОТОМ

СУРОВЫЙ МИР. НАДЁЖНАЯ ТЕХНИКА.

385B MAX
ТЕХНИЧЕСКИЕ ХАРАКТЕРИСТИКИ >>>

ДВИГАТЕЛЬ	
Экологический стандарт	Tier 3/Stage III
Производитель	Yanmar
Модель	4TNV98T-ZCNLYSC
Полная мощность	63,9 кВт (85,6 л.с.) при 2400 об/мин
Макс. крутящий момент	292,6 Нм при 1550 об/мин
Количество цилиндров	4
Объем ДВС	3,319 л
Система охлаждения	Жидкостная

ЭЛЕКТРИЧКСКАЯ СИСТЕМА	
Бортовое напряжение	12 В
Сила тока	85 А

ЦЕПНОЙ ПРИВОД	
Размер приводной цепи	100 HS

ШИНЫ	
Тип резины	Бескамерная шина
Размер шин	12-16,5-12PR TI200
Слойнотсь	12

ГИДРАВЛИЧЕСКАЯ СИСТЕМА	
Тип системы	Открытый (рабочее оборудование)/ Закрытый (система хода)
Стандартный расход гидравлической системы	91,2 л/мин
Повышенный расход гидравлической системы	132,5 л/мин
Макс. давление системы хода	35 МПа
Макс. давление системы рабочего оборудования	21 МПа
Полное время рабочего цикла	9,5 с
Время подъема стрелы	4,2 с
Время выгрузки	2,8 с
Время опускания стрелы	2,5 с

ЭКСПЛУАТАЦИОННАЯ МАССА	
Эксплуатационная масса	3750 кг

РАБОЧИЕ ПАРАМЕТРЫ	
Статическая опрокидывающая нагрузка	2090 кг
Рабочая грузоподъемность	1045 кг
Вырывное усилие стрелы	20,31 кН
Вырывное усилие ковша	29,81 кН
Макс. высота выгрузки по кромке ковша	2572 мм
Вылет ковша на максимальной высоте	587 мм
Макс. угол выгрузки ковша	39°
Макс. высота подъема стрелы по пальцу	3278 мм
Угол запрокидывания ковша на уровне земли	30°
Дорожный просвет	200 мм
Угол съезда	27°
Радиус поворота по кромке ковша	2339 мм
Скорость хода (низкая/высокая)	11,3/22,6 км/ч

ЗАПРАВОЧНЫЕ ЕМКОСТИ	
Топливный бак	110 л
Моторное масло	9,4 л
Система охлаждения	20 л
Гидравлический бак	60 л
Гидравлическая система (всего)	80 л
Картер приводных цепей (каждый)	13 л

ОПЦИОНАЛЬНОЕ НАВЕСНОЕ ОБОРУДОВАНИЕ	
Ковш 4 в 1 – 0,5 м³	Дорожная фреза
Скальный ковш – 0,4 м³	Снежный отвал
Ковшевой захват – 350 - 650 мм	Уборочная щетка
Гидромолот	Гидравлические ножницы
Вилы	Гидробур
Грузоподъемная стрела	

СТАНДАРТНОЕ ОБОРУДОВАНИЕ	
Ковш общего назначения – 0,5 м³	Пилотная система управления
Блокировка системы безопасности	Ручка управления оборотами
Кабина ROPS/FOPS с кондиционером	Блокировка стрелы
Механический быстросъемный механизм	
Закрытая кабина ROPS/FOPS и нондиционером	

ОПЦИОНАЛЬНОЕ ОБОРУДОВАНИЕ
Цельные шины
Предпусковой подогреватель
Дополнительный противовес 80 кг
Дополнительный противовес 160 кг

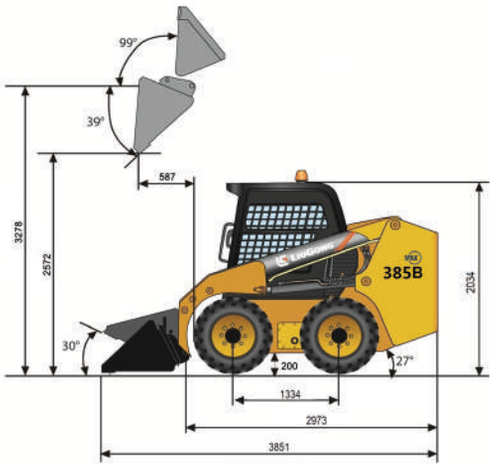

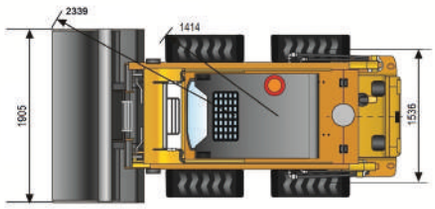

Технические характеристики и дизайн могут быть изменены без предварительного уведомления. Показанные машины могут включать дополнительное оборудование. Стандартное и дополнительное оборудование LiuGong может различаться в зависимости от региона. Пожалуйста, проконсультируйтесь с вашим дилером LiuGong для получения информации, специфичной для вашего региона. В этом файле мощность двигателя в кВт конвертируется в лошадиные силы (1 кВт = 1,3410 л.с.).